Garantiza Starken Argentina S.A.

Pedro de Mendoza 3745 - C.A.B.A. CP: 1294 (011) 4301-5808 ralvarez@ken-brown.com.ar

El producto **Sistema de audio multimedia GLD-503** cuenta con 6 meses de garantía. Dicho período comienza a regir a partir de la fecha de facturación. Para verificar la mencionada fecha y hacer el reclamo por garantía, el consumidor final deberá presentar el presente certificado y la factura de compra del producto en cuestión.

NO SE PODRÁ RECLAMAR UNA GARANTÍA SIN EL MENCIONADO COMPROBANTE.

Starken Argentina S.A. garantiza el normal funcionamiento de este producto contra cualquier defecto de fabricación y/o vicio material, por el término de SEIS (6) MESES, comprometiéndose a reparar o cambiar, sin cargo alguno, cualquier pieza o componente que fallare en condiciones normales de uso descriptas en el manual del usuario, dentro del mencionado período.

La empresa se compromete a reparar este artículo en un plazo que no excederá a los 60 días contados a partir de la fecha de solicitud de reparación siempre que no medien causas ajenas o de fuerza mayor debido a la falta de algún repuesto que deba ser importado.

Quedan exceptuadas de ésta garantía aquellos productos que:

Presenten golpes o rayaduras causadas por el transporte. Productos que sean utilizados para fines no domésticos. Deterioros ocasionados por salitre, humedad, ácidos, animales o insectos. Daños por incendios, inundaciones, terremoto, golpes, maltratos, casos fortuitos. Conexión y/o uso inadecuado contrario al que se indica en el manual de uso. Fallas debidas a errores en la instalación y roturas o daños en plásticos, cables y fichas. Los daños que se generen por interrupción de energía eléctrica y/o alteración de la misma, golpes de tensión de red distinta a la especificada a utilizar, instalación eléctrica deficiente y/o desperfectos ocasionados a consecuencia de ello. Cuando haya sido abierto, intervenido o intentado reparar y/o modificar este artefacto por persona y/o taller no autorizado por Starken Argentina S.A. o en algún modo aparezcan alterados los números de serie, tanto en el artefacto como en el certificado, así como en la Factura de compra.

Quedan excluidos del presente certificado accesorios, carcasas, gabinetes, cables de conexión e interconexión.

El presente certificado de garantía es válido únicamente en la República Argentina. Durante su vigencia los gastos de traslado, se regirán por la ley 24.240 y la Resolución SCI Nº 495/88.

Las condiciones de uso, instalación y mantenimiento necesarias para el funcionamiento del producto se indican en el manual de instrucciones.

Toda intervención de nuestro Departamento de Servicio Técnico o de un Servicio Técnico Autorizado, realizada a pedido del comprador dentro del plazo de garantía, que no fuera originada por falla o defecto alguno cubierto por este certificado, deberá ser abonada por el interesado de acuerdo a la tarifa vigente.

AGENTES DE SERVICIO TÉCNICO

En nuestra página podrá encontrar el listado completo de agentes de servicio técnico en todo el país. También podrá escanear el QR para acceder al listado.

ken-brown.com.ar/servicio-tecnico/

ACCESORIOS

Control remoto

Manual del usuario y garantía

Cable de alimentación

CONEXIONES

Conexión Inalámbrica BT

Puerto USB / Tarjeta SD

2 entradas de micrófono

TECNOLOGÍA TWS. Verdadero Sonido Estéreo Inalámbrico

Función Karaoke (micrófono no incluido)

Radio FM

Entrada auxiliar (3,5mm)

ESPECIFICACIONES TÉCNICAS

Respuesta de Frecuencia: 60Hz-18KHz

S/N: 87dB

Impedancia: 4Ω

Batería de litio recargable de 7.4V/3600mAh

1 Woofer de 8"

1 Tweeter de 2"

Show de luces rítmicas con diferentes modos disco.

Control de bajos, agudos, eco y volumen del micrófono

Función grabación

Ecualización (Pop-Rock-Jazz-Clásico)

Display LED con luz azul

GoldStar

SISTEMA DE AUDIO MULTIMEDIA

GLD-**503**

POTENCIA **10500W** P.M.P.O.

MANUAL DE INSTRUCCIONES

IMÁGENES A MODO ILUSTRATIVO

goldstar.com.ar

Antes de usar la unidad, lo invitamos a que lea atentamente el Manual con el fin de familiarizarse y así optimizar su funcionamiento y evitar daños o accidentes. Preste especial atención a las instrucciones de seguridad.

NUNCA SUMERJA EL ARTEFACTO EN AGUA.

PRECAUCIONES

Al usar aparatos eléctricos, siempre se deben seguir precauciones básicas, que incluyen las siguientes:

1/ Todos los elementos de embalajes deben mantenerse fuera del alcance de niños. Lea atentamente todas las siguientes instrucciones importantes para garantizar la seguridad durante la operación del producto.
2/ Todas las instrucciones de operación deben ser seguidas.
3/ Respete todas las advertencias en el aparato y las instrucciones de uso.
4/ Asegúrese de que el aparato se encuentra en perfectas condiciones antes de utilizarlo.
5/ Mantenga el aparato alejado de fuentes de calor, como radiadores, refrigeradores, estufas u otros aparatos que puedan irradiar calor. Aléjelo de la luz directa del sol.
6/ Este producto está diseñado sólo para uso doméstico. Cualquier tipo de empleo que no fuera el apropiado para el cual este producto ha sido concebido, eliminará toda responsabilidad del fabricante sobre eventuales daños derivados del uso inapropiado.
7/ Para protegerse contra descargas eléctricas, no sumerja el cable, el enchufe ni ninguna parte del artefacto en agua u otros líquidos. No lo exponga a la lluvia o a la humedad.
8/ El equipo está diseñado para uso en interiores.
9/ Configure la unidad en mínimo volumen antes de encenderla.
10/ En caso de que caiga algún objeto sólido o líquido dentro del sistema, desconéctelo y solicite al personal especializado que realice una verificación antes de utilizarlo de nuevo.
11/ No permita que el cable cuelgue del borde de la mesa o estantes, ni toque superficies calientes.
12/ Nunca remueva la carcaza del producto.
13/ No coloque la unidad sobre una superficie inestable ya que podría caerse, romperse o causar daños a personas o mascotas.
14/ No toque el aparato con manos o pies húmedos o mojados.
15/ No opere el producto si el cable o el enchufe se encuentra en mal estado, o si tiene alguna de sus partes dañadas o averiadas, o si le han caído objetos o se ha derramado líquido sobre él, o ha sido expuesto a la lluvia, o está funcionando de manera anormal. Llévelo al Servicio Técnico autorizado más cercano.
16/ Use únicamente repuestos originales. De lo contrario, correrá el riesgo de lesionarse y/o dañar el producto. Cada vez que se requiera cambiar el cordón de alimentación o el producto no funcione correctamente, tal tarea deberá ser efectuada por un técnico especializado y utilizando repuestos originales del producto.
17/ No inserte ningún objeto en la unidad a través de la ventilación o aberturas, ya que esto podría provocar un cortocircuito y provocar un incendio. No vierta líquido sobre el altavoz.
18/ Desconecte la unidad de la red eléctrica antes de limpiarla. No use líquidos de limpieza o aerosoles. Utilice únicamente un paño suave y húmedo.
19/ Este producto no está destinado para ser utilizado por personas (incluido niños), con una reducción de la capacidad física, sensorial, mental o con falta de experiencia y conocimientos, a menos que se les haya dado supervisión o instrucción en relación con el uso del artefacto, por una persona responsable de su seguridad.
20/ Siempre desconecte de la alimentación al mover el artefacto de un lugar a otro o antes de limpiarlo.
21/ El artefacto no estará desconectado de la red eléctrica mientras se halle conectado al toma de corriente, aunque el artefacto haya sido apagado.
22/ Para evitar posibles daños al equipo, desenchúfelo durante tormentas o cuando no se va a utilizar durante mucho tiempo.
23/ Cuando no utilice el producto por un tiempo, desconéctelo del toma corriente y guárdelo de forma adecuada.
GUARDE ESTAS INSTRUCCIONES.

MODO DE USO

EMPAREJAMIENTO CONEXIÓN INALÁMBRICA BT

1/ Presione el botón MODO en la unidad o el control remoto hasta que aparezca BT en la pantalla. Coloque el dispositivo inalámbrico BT que se va a conectar (como un teléfono celular) a menos de 1 m de distancia del sistema.
1/ Active la función BT (conexión inalámbrica) en su dispositivo inalámbrico para que comience la búsqueda y realice el emparejamiento. Consulte el manual de su dispositivo BT para obtener más detalles.
2/ Seleccione el N°. de modelo correcto (Goldstar GLD-503) encontrado por su dispositivo BT.
3/ Si el dispositivo BT le solicita una clave, introduzca "0000" para emparejar el dispositivo BT y el sistema.
4/ Salga de la configuración del dispositivo BT y inicie la reproducción de música en el dispositivo BT.
5/ Ajuste primero el volumen del dispositivo BT. Si el nivel de volumen es muy bajo, ajuste el volumen del sistema.
6/ Presione brevemente REPRODUCIR/PAUSA para pausar o reproducir la música o ⏭ (AVANZAR) ⏮ (RETROCEDER) para alternar entre canciones.

RADIO FM

1/ Presione brevemente el botón MODO hasta que aparezca FM en el display.
2/ Presione el botón REPRODUCIR/PAUSA para escanear las emisoras, presionelo nuevamente cuando el escaneo haya finalizado, se reproducirá la emisora.
3/ Búsqueda y almacenamiento automático de emisoras de radio
4/ Presione el botón REPRODUCIR / PAUSA y la unidad buscará automáticamente emisoras en el rango de frecuencia de radio entre 87.5 y 108.0 MHZ. Se pueden almacenar hasta 20 emisoras de FM.
5/ Presione un número en el control remoto para acceder directamente a una estación de radio almacenada.

MODO LINE IN (ENTRADA AUXILIAR)

6/ Presione el botón MODO en la unidad o el control remoto hasta que aparezca LINE en el display.
7/ Reproduzca la música del dispositivo conectado a la ENTRADA AUXILIAR (LINE IN) del panel superior.

MODO USB

1/ Presione el botón MODO en la unidad o el control remoto hasta que se aparezca USB en el display e inserte un dispositivo USB en el puerto USB de la unidad.
2/ La unidad leerá automáticamente y reproducirá la música que se encuentra en el dispositivo USB.
3/ Presione brevemente REPRODUCIR/PAUSA para pausar o reproducir la música o ⏭ (AVANZAR) ⏮ (RETROCEDER) para alternar entre canciones.

MODO SD

1/ Presione el botón MODO en la unidad o el control remoto hasta que aparezca SD en el display e inserte una tarjeta SD en la ranura de la unidad.
2/ La unidad leerá automáticamente y reproducirá la música que se encuentra en la tarjeta.
3/ Presione brevemente REPRODUCIR/PAUSA para pausar o reproducir la música o ⏭ (AVANZAR) ⏮ (RETROCEDER) para alternar entre canciones.

PANEL DE CONTROL

1 Menú
Ajuste de graves/Agudos/Volumen del micrófono/Eco
Presione el botón, el display mostrará: BS (Graves) / TE (Agudos) / CV (Volumen del micrófono/dP (ECO del micrófono)/dS (Retraso del ECO).
Luego gire la perilla principal del volumen para ajustar el efecto que deseé.
Presione el botón MENU durante 3 segundos para restaurar los ajustes de fábrica.

2 Reproducir / Pausa
En modo USB/SD/BT, este botón activa la función Reproducir/Pausa. Mantenga pulsado para obtener la Función TWS.
En modo FM, presione brevemente para un escaneo automático de emisoras o para detenerlo. En LINE(AUX IN), este botón no tiene función.

Especificaciones de Función TWS
Esta función le permite disfrutar de una verdadera experiencia de sonido estéreo de forma inalámbrica, emparejando 2 parlantes GLD-503.
Para emparejar los 2 parlantes debe reproducir primeramente una canción en el modo USB/Micro SD/AUX/BT en el parlante anfitrión. Luego encienda el otro parlante GLD-503 y mantenga presionado el botón "REPRODUCIR/PAUSA" hasta que la pantalla LED muestra "SLAU" parpadeando, indicando que ha iniciado la búsqueda del parlante anfitrión. Una vez establecida la conexión inalámbrica con el parlante anfitrión, el nuevo parlante se conectará automáticamente y "SLAU" dejará de parpadear. En este momento los 2 parlantes reproducirán la misma canción.
En el nuevo parlante NO puede operar: Reproducir/Pausa - Canción anterior - Canción siguiente - Control de volumen.

3 Encendido/apagado
Presione para encender el sistema o para apagarlo.

4 Volumen principal
Ajuste volumen del sonido y ajuste de Graves/Agudos/ECO.

5 Modo
Presione brevemente para pasar del modo Line(Aux-in)/USB/SD/FM Radio/Conexión Inalámbrica BT.
Mantenga presionado durante 3 segundos para activar o desactivar la indicación de voz.

6 Ir hacia adelante
En modo USB/SD, presione brevemente para pasar a la siguiente canción. Presione por 3 segundos para avance rápido.
En modo Conexión inalámbrica BT, presione brevemente para pasar a la siguiente canción.
En modo FM, presione para ir a la siguiente emisora. La primera vez que utilice el dispositivo, presione el botón ⏭ para buscar emisoras automáticamente. En modo LINE(AUX IN), este botón no tiene función.

7 Ir hacia atrás
En modo USB/SD, presione brevemente para volver a la canción anterior. Presione por 3 segundos para retroceso rápido.
En modo Conexión inalámbrica BT, presione brevemente para pasar a la canción anterior.
En modo FM, presione para ir a la emisora anterior. La primera vez que utilice el dispositivo, presione el botón ⏮ para buscar emisoras automáticamente. En modo LINE(AUX IN), este botón no tiene función.

8 REC
Función de grabación: En el modo USB /MicroSD, presione el botón "REC" para grabar canciones en la tarjeta USB/Micro SD. Mantenga presionado el botón "REC" para reproducir el sonido, nuevamente presione para eliminar.

9 EQ
Sonido / Efecto de voz / Ecualizador. Seleccione el efecto deseado: Rock, Jazz, Clásico, etc.

10 Volumen micrófono
Ajuste del volumen del micrófono.

11 Luces LED
Presione para encender o apagar la iluminación LED del equipo. Presione brevemente para cambiar a un color diferente. Presione prolongadamente para cambiar el modo de luz o para apagar la luz. Presione "LIGHT" nuevamente para encender la luz.

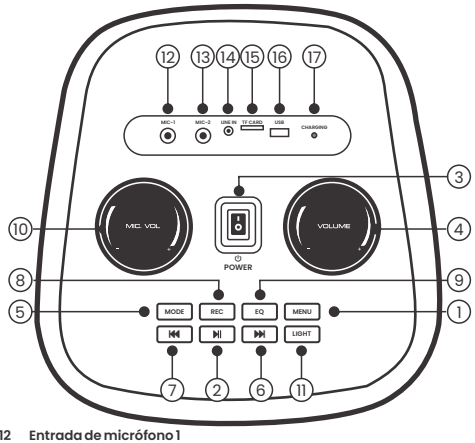

12 Entrada de micrófono 1
13 Entrada de micrófono2
14 Entrada auxiliar (3,5 mm)
15 Entrada de tarjeta Micro SD
16 Entrada USB
17 Indicador de carga
Color rojo, la batería necesita cargarse, verde carga completa.

CONTROL REMOTO

1/ MUTE
Presione el botón para silenciar el sonido. Disponible en todos los modos.

2/ IR HACIA ATRÁS
En modo USB/SD, presione brevemente para volver a la canción anterior. Presione por 3 segundos para retroceso rápido.
En modo Conexión inalámbrica BT, presione brevemente para pasar a la canción anterior.
En modo FM, presione para ir a la emisora anterior. La primera vez que utilice el dispositivo, presione el botón para buscar emisoras automáticamente.
En modo LINE(AUX IN), este botón no tiene función.

3 MODO
Presione brevemente para pasar del modo Radio FM/Conexión Inalámbrica BT/Line (Aux-in)/ USB/SD.
Mantenga presionado durante 3 segundos para activar o desactivar la indicación de voz.

4 REC
En el modo USB/MicroSD, presione el botón "REC" para grabar canciones en la tarjeta USB/Micro SD.

5 ECO -
Presione para disminuir el eco del micrófono.

6 Graves
Presione + o - para ajustar los graves.

7 EQ
Sonido / Efecto de voz / Ecualizador
Seleccione el efecto deseado: Rock, Jazz, Clásico, etc.

8 Mic. volumen
Ajuste el volumen del micrófono.

9 Encendido / En espera
Presione para encender el sistema o ajústelo al modo en espera.

10 REPRODUCIR / PAUSA
En modo USB/SD/BT, este botón activa la función Reproducir/Pausa,
En modo FM, presione brevemente para un escaneo automático de emisoras / o para detener el escaneo,
En modo LINE(AUX IN), este botón no tiene función.

11 Ir hacia adelante
En modo USB/SD, presione brevemente para pasar a la siguiente canción. Presione por 3 segundos para avance rápido.
En modo Conexión inalámbrica BT, presione brevemente para pasar a la siguiente canción.
En modo FM, presione para ir a la siguiente emisora. La primera vez que utilice el dispositivo, presione el botón para buscar emisoras automáticamente.
En modo LINE(AUX IN), este botón no tiene función.

12 LIGHT
Presione brevemente para cambiar el color de la luz. Mantenga presionado este botón para cambiar a un modo diferente o apagar la luz. Presione este botón nuevamente para encender la luz.

13 REPETIR
Presione el botón para repetir una canción, todas o cancelar la repetición.

14 REPRODUCIR GRABACIÓN
Reproduce los archivos que ya han sido guardados en el USB.

15 ELIMINA GRABACIÓN
Elimina los archivos que ya han sido guardados en el USB.

16 ECO +
Presione para aumentar el eco del micrófono.

17 PRIORIDAD MICRÓFONO
Si está utilizando la función de Karaoke y al mismo tiempo se está reproduciendo una canción, presione este botón y el sonido del micrófono anulará el sonido de USB / SD.

18 AGUDOS
Presione + o - para ajustar los agudos.

19 VOLUMEN
Presione + o - para ajustar el volumen. Funciona bajo cualquier modo.
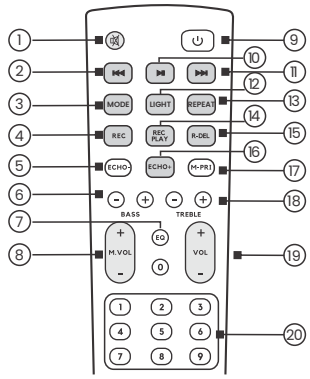
20 NÚMEROS
Cuando utilice el equipo:
En modo USB/SD, selecciona canciones,
En modo FM, selecciona emisoras,
Otros modos, este botón no tiene función.